CRRE SERIES

RECYCLING

RAIL CUTTER

CASSE RAIL

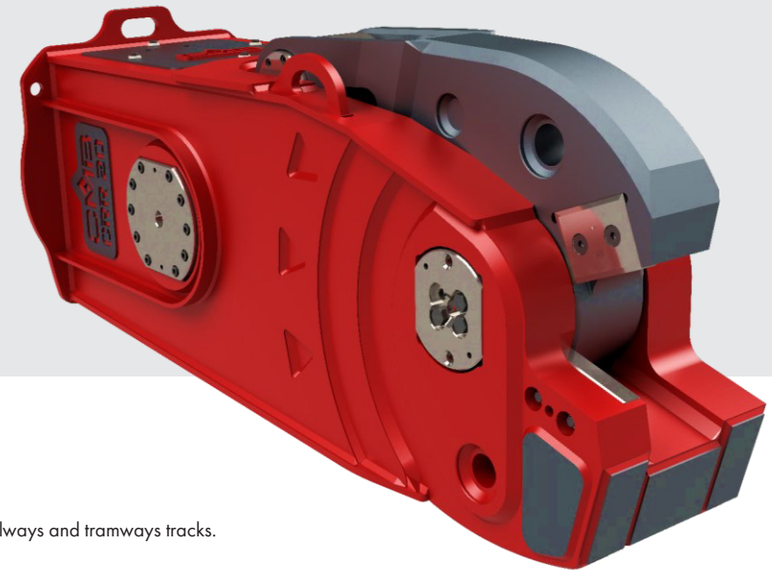

- **BUILT IN HARDOX AND STRENX**
- **MOBILE JAW MADE IN HYTUF**
- **360° HYDRAULIC ROTATION**
- **TURNABLE BLADES**

Specific attachment designed for a fast and efficient cutting of EU standard railways and tramways tracks. CRR20E replace the traditional oxy-cutting system, saving time and money.

Specificatamente progettata per il taglio veloce ed efficiente dei binari di ferrovia e tramvia a standard europeo. La CRR20E sostituisce il tradizionale metodo a ossi-taglio, facendo risparmiare tempo e denaro.

- Outstanding productivity
- High performance cylinder
- Altissima Produttività
- Cilindro ad alte prestazioni

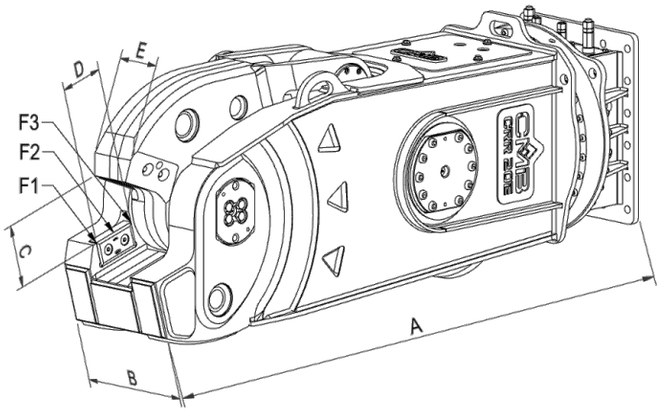

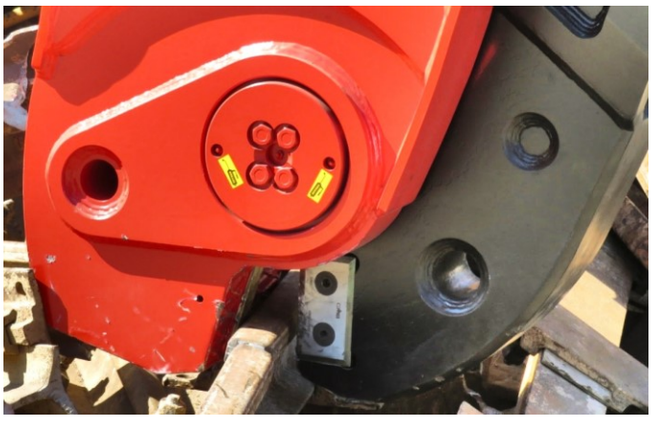

CRRE series		CRR-20E
ATTACHMENT WEIGHT	kg	2950
EXCAVATOR WEIGHT	ton	20 - 35
A	mm	2250
B	mm	450
C	mm	220
D (BLADE)	mm	170
F1	ton	350
F2	ton	480
F3	ton	690
EXCAVATOR WORKING PRESSURE	bar	260 / 350
EXCAVATOR OIL FLOW	l/min	200 / 300
ROTATION WORKING PRESSURE	bar	140
ROTATION OIL FLOW	l/min	20

TREATABLE RAILS
NORMS
39E1 (BS80A)
45E3 (RN45)
45E1 (BS90A)
46E2 (U33)
49E1 (S49)
50E6 (U50)
54E1 (UIC54)
54E2 (UIC54E)
54E3 (S54)
54E4
60E1 (UIC60)
60E2

Attachment-excavator couplings data are for information only, always check load diagram of the machine.
I dati relativi agli accoppiamenti attrezzatura escavatore sono da considerarsi puramente indicativi, controllare sempre i diagrammi di carico della macchina operatrice.


CRRE
CAT


CRR-20

